80 mm

200 mm

LEXON®

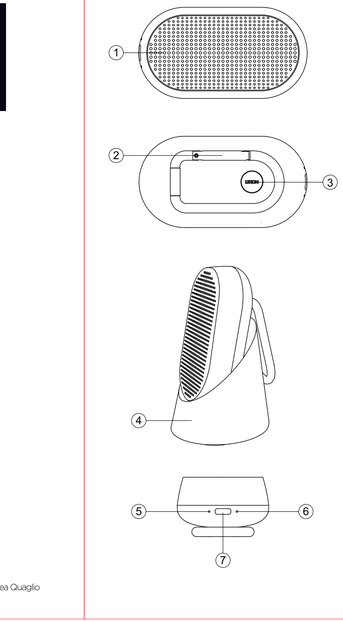

LA124

MINO T

Design by Manuela Simonelli & Andrea Quaglio

ENGLISH

Water-resistant Bluetooth® speaker with built-in carabiner
The built-in carabiner allows you to simply attach your speaker to a backpack, belt loop or any other hanging part. Mino T is splashproof with IPX4 protection. Don't be afraid to listen to music in inclement weather or ultra-active sports sessions.
Place the speaker on the docking station when you want to listen to music on a flat surface while charging and enjoy outstanding audio experience.

PRODUCT
1. Speaker
2. Carabiner hook
3. Button
4. Docking station
5. LED indicator
6. Microphone
7. Type-C charging port

FEATURES
• 5W Bluetooth® speaker
• Built-in carabiner
• Parable via TWS
• Rechargeable
• Hands-free calls
• Selfie remote control

CHARGING INSTRUCTIONS
Charging without docking station
1. Plug the end of the USB cable into a computer or a DC 5V-1A power adapter,
2. Plug the USB Type-C plug into the charging port of Mino T.

Charging with docking station
To keep your Mino T clean and safe while charging or listening to music, feel free to place it on its docking station,
1. Place Mino T on its docking station,
2. Plug the end of the USB cable into a computer or a DC 5V-1A power adapter,
3. Plug the USB Type-C plug into the charging port of Mino T through the bottom of the docking station.

PAIRING INSTRUCTIONS
1. Switch on your device with On/Off Button
2. On your Mobile device, enable Bluetooth search
3. Select LEXON MINO T in the list
4. Play music

LED Information

Blinking blue	Ready to pair
Solid blue	Connected

Pairing another mobile device
Double press the button to unpair the original device and restart pairing procedure,

True Wireless Stereo (TWS technology)
Built-in TWS technology allows you to pair two Mino T together to enjoy stereo sound for an enhanced audio experience:
1. Turn on the 2 Mino T by pressing the button for a few seconds and make sure none of them is connected to any device via Bluetooth®,
2. Double press the button of 1 of the 2 Mino T, it will automatically search for a second Mino T and connect, You will hear a sound when connecting,
3. On only the **left** Mino T, pair your smartphone and turn on the Bluetooth® mode,
4. Search for your new Bluetooth® speaker's "LEXON MINO T",
5. Once it appears, tap it to connect, Your speaker will emit a confirmation sound as soon as it is paired to your smartphone,

Bluetooth® Hands-Free Operations
To answer or end a hands-free call, simply press once on the speaker button,

Selfie remote control function
Open the native camera of your smartphone and position your phone on a stable surface, Ensure that your speaker is in range of 10 meters maximum and press the button to take a picture.

Outdoor usage
Thanks to its well-tough-out design, Mino T is suitable for indoor and outdoor use, even in the presence of occasional and short exposure to water, rain or snow,

SAFETY PRECAUTIONS
Read all the instructions before using the device.
1. Protect from heat sources such as radiators, heaters, air ducts, sunlight,
2. Avoid contact with other liquids: keep away from corrosive liquids,
3. Do not free product yourself, or insert any conductive objects into the speaker, or charging port,
4. Do not repair the speaker by yourself; seek for professional service,
5. Avoid impacts,
6. Do not expose this speaker to a constant stream of running water such as ocean waves,
7. Do not remove Mino T to water during charging, as this could permanently damage the speaker or power source,

PRODUCT SPECIFICATIONS
Case material: ABS / Zinc Alloy
Net Weight: 125g
Dimensions: 5.3 x 9.7 x 3.4 cm
Speaker power: 5W
Bluetooth® version: 4.2
Bluetooth® range: 10m
Frequency band: 2402 MHz-2480 MHz
Max Power output: 4dBm
Power Supplier: DC 5V-1A
Battery life: up to 5 h
Battery capacity: 800 mAh
Charging time: 2-3h
Port: USB Type-C
Water resistance: IPX4 splashproof - protects against everyday splashes and spills
International warranty: 1 year

FRANÇAIS

Enceinte Bluetooth® étanche avec mousqueton intégré
Le mousqueton intégré vous permet d'accrocher votre enceinte à un sac à dos, à une boucle de ceinture ou à toute autre partie facilement l'accroche.
Mino T est étanche aux éclaboussures avec une protection IPX4, N'ayez pas peur d'écouter de la musique par mauvais temps ou lors de séances de sport ultra-actives.
Placez votre enceinte sur la station d'accueil lorsque vous souhaitez écouter de la musique, le tout sur une surface plane pendant la charge et profitez ainsi d'une expérience audio exceptionnelle.

VUE D'ENSEMBLE DU PRODUIT
1. Enceinte
2. Mousqueton intégré
3. Bouton
4. Station d'accueil
5. Indicateur LED
6. Microphone
7. Port de chargement USB Type-C

CARACTÉRISTIQUES
• Enceinte Bluetooth® 5W
• Mousqueton intégré
• Aparentable via TWS
• Rechargeable
• Mono mains-libres
• Déclencheur Selfie

CHARGE
Chargement sans station d'accueil
1. Branchez l'extrémité du câble USB à un ordinateur ou un adaptateur d'alimentation de courant continu 5V-1A,
2. Branchez la prise USB Type-C dans le port de chargement du Mino T,

Chargement avec station d'accueil
Pour garder votre Mino T propre et sûr pendant que vous le chargez ou écoutez de la musique, n'hésitez pas à le placer sur sa station d'accueil,
1. Placez le Mino T sur sa station d'accueil,
2. Branchez l'extrémité du câble USB à un ordinateur ou un adaptateur d'alimentation de courant continu 5V-1A,
3. Branchez la prise USB Type-C dans le port de chargement du Mino T par le bas de la station d'accueil,

JUMELAGE
1. Allumez votre appareil avec le bouton On / Off
2. Sur votre appareil mobile, activez la recherche Bluetooth®
3. Sélectionnez LEXON MINO T dans la liste
4. Jouez votre musique

Informations LED

Clignotante bleue	Prête à être jumelée
Bleue fixe	Connectée

Jumelage d'un autre appareil mobile
Appuyez deux fois sur le bouton pour désactiver l'appareil d'origine et recommencer la procédure de jumelage,

True Wireless Stereo (technologie TWS)
La technologie TWS intégrée vous permet de jumeler deux Mino T ensemble afin de profiter d'un son stéréo pour une expérience audio améliorée:
1. Allumez les 2 Mino T en appuyant sur le bouton pendant quelques secondes et assurez-vous qu'aucune d'entre elles n'est connectée à un appareil via Bluetooth®,
2. Appuyez deux fois sur le bouton de l'une des 2 Mino T, Elle recherchera automatiquement la deuxième Mino T et y connectera, Vous entendrez une tire de bienvenue,
3. Rendez-vous dans les paramètres Bluetooth® de votre smartphone et activez le mode Bluetooth®,
4. Sélectionnez "LEXON MINO T" dans la liste,
5. Une fois qu'il apparaît, sélectionnez-le pour vous y connecter, Votre mini enceinte émettra un son de confirmation dès qu'elle sera jumelée à votre smartphone,

Micro mains-libres Bluetooth®
Pour répondre ou mettre fin à un appel en mains-libres, appuyez simplement une fois sur le bouton du haut-parleur,

Fonction décleincheur de selfie
Ouvrez la caméra de votre smartphone et placez votre téléphone sur une surface stable, Assurez-vous que votre enceinte soit dans une portée de 10 mètres maximum et appuyez sur le bouton pour prendre une photo,

Usage extérieur
Grâce à sa conception résistante, Mino T convient pour une utilisation intérieure et extérieure, même en présence d'une exposition occasionnelle et courte à l'eau, la pluie ou la neige,

PRÉCAUTIONS DE SÉCURITÉ
Lisez toutes les instructions avant d'utiliser l'appareil :
1. Protégez l'enceinte des sources de chaleur proches telles que radiateurs, conduits d'air, lumière du soleil,
2. Évitez tout contact avec d'autres liquides : éloignez-vous des liquides corrosifs,
3. Ne pas ouvrir ou forcer votre enceinte le produit, n'insérez aucun objet conducteur dans le haut-parleur ou le port de charge,
4. Ne réparez pas vous-même l'enceinte ; recherchez un service professionnel,
5. Évitez les impacts,
6. N'exposez pas cette enceinte à un courant constant d'eau courante comme par exemple, une vague,
7. Ne retirez pas Mino T à l'eau pendant la charge, car cela pourrait endommager définitivement l'enceinte ou la source d'alimentation,

SPECIFICATIONS DU PRODUIT
Matériaux : ABS / Alliage de zinc
Poids : 125 g
Dimensions : 5,3 x 9,7 x 3,4 cm
Puissance Watt : 5W
Bluetooth® version : 4,2
Portée Bluetooth® : 10 m
Fréquences : 2402 MHz-2480 MHz
Puissance de sortie maximale : + 4 dBm
Alimentation de la batterie : jusqu'à 5 h
Capacité de la batterie : 800 mAh
Temps de charge : 2-3h
Port : USB Type-C
Résistance à l'eau : IPX4 étanche aux éclaboussures - protège contre les éclaboussures et les déversements quotidiens
Garantie internationale : 1 an

DEUTSCH

Wasserfester Bluetooth®-Lautsprecher mit Karabiner
Mit dem aufgesetzten Karabiner können Sie Ihren Lautsprecher einfach an einem Rucksack, einer Gürtelschlaufe oder anderen Gegenstände anhängen.
Mino T ist spritzwassergeschützt IPX4-beschichtet. Wenn Ihnen bei einer Angel, bei schlechtem Wetter oder bei ultraaktiven Sportarten Musik zu hören.
Stellen Sie den Lautsprecher auf die Dockingstation auf einer ebenen Fläche, wenn Sie beim Aufladen Musik hören und um hervorragendes Klangerlebnis genießen möchten.

PRODUKTÜBERSICHT
1. Lautsprecher
2. Karabiner
3. Taste
4. Dockingstation
5. LED-Anzeige
6. Mikrofon
7. Ladeanschluss Typ C

PRODUKTÜBERSICHT
• Bluetooth® Lautsprecher
• Integrierter Karabiner
• Koppelbar über TWS
• Wiederaufladbar
• Freihändiges Telefonieren
• Selfie-Fernbedienung

LADEANWEISUNGEN
Aufladen ohne Docking-Station
1. Stecken Sie Das Ende des USB-Kabels in die Buchse eines Computers oder eines DC 5V-1A Stromadapters,
2. Stecken Sie den USB Typ C-Stecker in den Ladeanschluss Ihres Mino T,

Aufladen mit Dockingstation
Ihre sauberes und sicheres Handhaltung Ihres Mino T während dem Aufladen oder dem Musik hören ist es, den Mino T auf seine Dockingstation zu stellen,
1. Stellen Sie Mino T auf die Dockingstation,
2. Stecken Sie das Ende des USB-Kabels in die Buchse eines Computers oder eines DC 5V-1A Stromadapters,
3. Stecken Sie den USB Typ C-Stecker durch die Unterseite der Dockingstation in den Ladeanschluss Ihres Mino T,

ANWEISUNG ZUM KOPPELN
1. Allumez votre appareil avec le bouton On / Off
2. Sur votre appareil mobile, activez la recherche Bluetooth®
3. Sélectionnez LEXON MINO T dans la liste
4. Jouez votre musique

LED-Anzeige

Blaues Blinken	Bereit zum Koppeln
Blaues Dauerleuchten	Verbunden

Koppeln eines anderen Mobilgeräts
Drücken Sie zweimal auf die Taste, um das ursprüngliche Gerät zu entkoppeln und den Kopplungsvorgang neu zu starten,

True Wireless Stereo (TWS-Technologie)
Die integrierte TWS-Technologie erlaubt es, zwei Mino+ gleichzeitig zu koppeln, um Stereoklang mit einem verbesserten Hörerlebnis zu genießen:
1. Schalten Sie die 2 MINO T ein, indem Sie die Taste einige Sekunden lang drücken, und vergewissern Sie sich, dass keine von ihnen mit einem Bluetooth®-Gerät verbunden ist,
2. Drücken Sie zweimal auf die Taste 1 der 2 MINO T, wird automatisch nach einem weiteren MINO T gesucht und eine Verbindung hergestellt, Sie werden einen Ton hören, wenn die Verbindung hergestellt ist,
3. Gehen Sie zu den Bluetooth® Einstellungen Ihres Smartphones und aktivieren Sie den Bluetooth®-Modus,
4. Scrollen Sie zu Ihrem Gerät oder Neue Geräte suchen und suchen Sie nach Ihrem neuen Bluetooth®-Lautsprecher "LEXON MINO T",
5. Sobald er erscheint, tippen Sie ihn an, um eine Verbindung herzustellen, Ihr Lautsprecher gibt einen Bestätigungston ab, sobald er mit Ihrem Smartphone gekoppelt ist,

Freihandgespräch mit BLUETOOTH
Um ein handsfreies Telefongespräch anzunehmen oder zu beenden, drücken Sie einfach einmal auf die Taste des Lautsprechers,

Funktion der Selfie-Fernbedienung
Rufen Sie die native Kamera Ihres Smartphones auf und stellen Sie das Telefon auf einer stabilen Fläche auf, Ihr Lautsprecher muss sich innerhalb einer maximalen Abstand von maximal 10 m zum Smartphone befinden, Drücken Sie die Taste am Lautsprecher, um ein Foto zu machen,

Verwendung im Freien
Dank seiner robusten Konstruktion ist Mino T sowohl für den Innen- als auch den Außenbereich geeignet, auch bei gelegentlichen, kurzen Umweltbelastungen wie Wasser, Regen oder Schnee,

SICHERHEITSVORKEHRUNGEN
Lesen Sie vor der Verwendung des Geräts alle Anweisungen:
1. Schützen Sie den Lautsprecher vor nahen Wärmequellen wie Heizkörpern, Heizgeräten, Luftkanälen, Sonnenlicht,
2. Vermeiden Sie den Kontakt mit anderen Flüssigkeiten: Halten Sie das Gerät von korrosiven Flüssigkeiten fern,
3. Lassen Sie keine sterben SIGIA auf das Gerät einwirken, und führen Sie keine leitfähigen Gegenstände in den Lautsprecher oder die Ladeanschluss ein,
4. Versuchen Sie den Lautsprecher nicht selbst, sondern lassen Sie ihn von einem Fachmann reparieren,
5. Vermeiden Sie Stöße,
6. Setzen Sie den Lautsprecher keinem kontinuierlich in Bewegung befindlichen Wasser aus, wie z.B., Meereswellen,
7. Setzen Sie Mino T während des Ladevorgangs keinem Wasser aus, da dies den Lautsprecher oder die Stromquelle dauerhaft beschädigen könnte,

TECHNISCHE DATEN
Gehäusematerial: ABS / Zinklegierung
Nettogewicht: 125g
Abmessungen: 5,3 x 9,7 x 3,4 cm
Lautsprecherleistung: 5W
Bluetooth®-Version: 4,2
Bluetooth®-Reichweite: 10m
Frequenzbereich: 2402 MHz - 2480 MHz
Maximale Ausgangsleistung: + 4 dBm
Stromversorgung: DC 5V-1A
Batterielaufzeit: bis zu 5 h
Batteriekapazität: 800 mAh
Ladezeit: 2-3 Stunden
Ladebuchse: USB Typ C
Wasserbeständigkeit: IPX4 spritzwassergeschützt - schützt vor alltäglichen Spritzern und Verschüttungen
Garantiedauer: 1 Jahr

NEDERLANDS

Waterdichte Bluetooth®-luidspreker met ingebouwde karabijnhaak
Je mousqueton (karabiner) die ingebouwde karabijnhaak kunt u de luidspreker gewoon aan uw rugzak, riemlus of iets anders hangen.
Mino T is spatwaterdicht met IPX4-bescherming. Wees niet bang om naar muziek te luisteren bij slecht weer of ultraactieve sportsessies.
Plaats de luidspreker op het dockingstation op een effen oppervlak wanneer u naar muziek wilt luisteren tijdens het opladen en wil genieten van een uitstekende audio-ervaring.

PRODUCTOVERZICHT
1. Luidspreker
2. Karabijnhaak
3. Toets
4. Dockingstation
5. Led-indicator
6. Microfoon
7. Oplaadport van type C

FUNCTIES
• 5W Bluetooth® luidspreker
• Ingebouwde karabijnhaak
• Koppelbaar via TWS
• Oplaadbaar
• Handsfree telefoneren
• Afstandsbediening voor selfies

OPLAADINSTRUCTIES
Opladen zonder dockingstation
1. Steek het uiteinde van de USB-kabel in een computer of een gelijkstroomadapter van 5V-1A,
2. Steek de USB Type-C-stekker in de oplaadpoort van de Mino T,

Opladen met dockingstation
Om uw Mino T schoon en veilig te houden, terwijl u hem opladt of naar muziek luistert, kunt u hem gerust op het dockingstation zetten,
1. Plaats de Mino T op het dockingstation
2. Steek het uiteinde van de USB-kabel in een computer of een gelijkstroomadapter van 5V-1A,
3. Steek de USB Type-C-stekker in de oplaadpoort van de Mino T door de onderkant van het dockingstation,

INSTRUCTIES VOOR KOPPELEN
1. Zet uw apparaat aan met de aan-uitknop
2. Activeer zoeken via Bluetooth op uw mobiel apparaat
3. Selecteer LEXON MINO T in de lijst
4. Speel muziek af

Ledinformatie

Knipperend blauw	Klaar om te koppelen
Ononderbroken blauw	Gekoppeld

Andere mobiel apparaat koppelen
Dubbeltik op de toets om het oorspronkelijke apparaat te ontkoppelen en het koppelproces opnieuw te starten,

True Wireless Stereo (TWS-technologie)
Dankzij de geïntegreerde TWS-technologie kan u twee Mino T's te koppelen, zodat u kunt genieten van stereogeluid voor een betere geluidsweergave:
1. Zet de 2 MINO T's aan door de knop enkele seconden in te drukken en zorg ervoor dat er geen enkel apparaat via Bluetooth® met het apparaat is verbonden,
2. Dubbeltik op de knop van 1 van de 2 MINO T's, Er wordt automatisch een tweede MINO T gezocht en er wordt een verbinding gemaakt, U hoort een geluid wanneer u verbinding maakt,
3. Ga naar de Bluetooth®-instellingen en schakel de Bluetooth® modus in,
4. Scrol naar Nieuwe apparaten zoeken en selecteer vervolgens "Luidspreker "LEXON MINO T",
5. Zodra deze verschijnt, drukt u erop om te verbinden, Uw luidspreker zendt een geluid uit als bevestiging, zodra ze is gekoppeld aan uw smartphone is gekoppeld,

Handsvrije bediening via Bluetooth®
Om een handsvrije oproep te beantwoorden of beëindigen druk gewoon één keer op de luidsprekertoets,

Afstandsbediening voor selfies
Open de camera van uw smartphone en plaats uw telefoon op een stabiel oppervlak, Zorg ervoor dat uw luidspreker binnen een bereik van maximum tien meter is en druk op de toets om een foto te nemen,

Gebruik buiten
Dankzij zijn goed doordacht ontwerp is de Mino T geschikt voor gebruik binnen en buiten, zelfs in de aanwezigheid van occasionele en korte blootstelling aan water, regen of sneeuw,

VEILIGHEIDSVOORZORGEN
Lees alle aanwijzingen voor u het apparaat voor u de eerste keer gebruikt:
1. Beschermt de luidspreker tegen warmtebronnen in de nabijheid zoals radiatoren, verwarmingen, luchtkoelers en zonnelicht,
2. Vermijdt het contact met andere vloeistoffen: houd het apparaat uit de buurt van bijtende vloeistoffen,
3. Laat de Mino T niet vallen of steek geen geleidende voorwerpen in de luidspreker of oplaadpoort,
4. Repareer de luidspreker niet zelf, maar neem contact op met de service voor professionele reparaties,
5. Vermijd impact op het apparaat,
6. Stel de luidspreker niet bloot aan een constante stroom spoed water zoals zeegolven,
7. Stel de Mino T niet bloot aan water tijdens het opladen, omdat dit de luidspreker of stroombron permanent zou kunnen beschadigen,

PRODUCTSPECIFICATIES
Behuizingsmaterial: ABS/zinklegering
Nettogewicht: 125g
Afmetingen: 5,3 x 9,7 x 3,4 cm
Vermogen van de luidspreker: 5W
Bluetooth®-versie: 4,2
Bluetooth®-bereik: 10 m
Frequentieband: 2402 MHz-2480 MHz
Max. Uitgangsvermogen: + 4dBm
Stroomvoorziening: DC 5V-1A
Batterijduur: tot 5 uur
Batterijcapacity: 800 mAh
Oplaadtijd: 2-3 uur
Poort: USB type C
Waterbestendigheid: IPX4 spatwaterdicht - beschermt tegen alledaagse spatten en morsen
Internationale garantie: 1 jaar

עברית

רמקול Bluetooth® עמיד במים עם קרבינר משולב
הקרבינר המשולב מאפשרלך לחבר בקלות את הרמקול לתרמיל, לחגורה או לכל חלק אחר.
מינו T הוא בעל כושר הגנה מפני הרטבות IPX4, אל תפחד להאזין למוזיקה בזמן גשם ובמהלך פעילויות ספורט אלטרה-אטמוספרי.
כדי להאזין למוזיקה בקלות ובמישור תוך כדי הטעינה ולהנות מחווית שמע איכותית יש לחבר, הנח את הרמקול על תחנת הטעינה.

מבוא מוצר מכלולית
1. מקלט
2. מחזיק מפתח לטבעת
3. כפתור
4. תחנת עגינה
5. נורת LED
6. מיקרופון
7. שקע טעינה מסוג

תכונות
• רמקול Bluetooth® 5 וואט
• קרבינר משולב
• מחזיק לשיחה דו-כיוונית TWS
• מטען
• שיחות בחבר דו-כיוונית
• מצלמה לתיקון מרחקים

מדריך טעינה
טעינה בלתי תלויה בעגינה
1. חבר את הקצה שבכל כבל USB-A לתוך מחשב לתוך מחשב PC 5V-1A,
2. חבר את תקע USB-C לתוך מחשב לתוך מחשב Mino T,

טעינה עם תחנת עגינה
כדי לשמור על הרמקול Mino T נקי ומוגן בזמן הטעינה או האזנה למוזיקה, אפשר להציב אותו על תחנת העגינה שלו,
1. הנח את מינו T על תחנת העגינה שלו,
2. חבר את הקצה שבכל כבל USB-A לתוך מחשב לתוך מחשב PC 5V-1A,
3. חבר את תקע USB-C לתוך מחשב לתוך מחשב Mino T דרך תחתית תחנת העגינה,

הוראות שיוך
1. הפעל את הרמקול בלחצן הפעלה/כיבוי
2. הפעל חיפוש בלוטוס בטלפון שלך
3. בחר מרמקול LEXON MINO T
4. נגן מוזיקה

LED שלד

מהבהב כחול	מוכן לשיוך
כחול קבוע	מחובר

כיצד לשייך מכשיר נייד אחר
לחץ פעמיים על הלחצן כדי לבטל את השיוך המכשיר המקורי והתחיל מחדש בתהליך השיוך

מצב סטריאו אמיתי (TWS Technology)
הטכנולוגיה המובנית TWS מאפשרת לך לשייך שני מינו T יחד עבור חוויה מוגברת:
1. הדלק את שני מינו T לחיצה לכמה שניות ודאו שאף אחד מהם לא מחובר לכל מכשיר דרך Bluetooth®,
2. לחץ פעמיים על הלחצן של 1 מתוך 2 מינו T, מינו T יחפש באופן אוטומטי מינו T אחר, והחלק יתחבר, תשמע צליל בחיבור,
3. רק עבור **הצד השמאלי** מינו T, שייך את הטלפון החכם שלך ופתח את מצב Bluetooth®,
4. חפש את "LEXON MINO T" ברשימת הרמקולים שלך,
5. "LEXON MINO T" יופיע ברשימת הרמקולים, הקש עליו כדי לבצע חיבור, הרמקול שלך ישמיע צליל אישור לאחר שיוך לטלפון חכם,

פעולות נ-Bluetooth® בחבר דו-כיוונית
כדי לענות או לנתק שיחה בחבר דו-כיוונית, פשוט לחץ פעם אחת על לחצן הרמקול,

מצלמת שלט רחוק לתיקון מרחקים
פתח מצלמה ילידית בטלפון חכם שלך, ודאו שהרמקול שלך נמצא בטווח עד 10 מטרים מקסימום ולחץ על הלחצן כדי לצלם תמונה,

שימוש בחוץ
בזכות בנייתו המחוספסת, מינו T מתאים לשימוש בפנים ובחוץ, גם בנוכחות של חשיפה לרטיבות, גשם, שלג או מים לפרק זמן קצר,

אמצעי בטיחות
קרא את כל ההוראות לפני הפעלת המכשיר:
1. הגן מפני מקורות חום כגון מדיצים, מחממים, מפזרי אוויר, ואור השמש,
2. הימנע מגע עם נוזלים אחרים: יש להרחיק מנוזלים מאכלים,
3. אל תפרק מוצר, אל תכניס אובייקטים מוליכים אל הרמקול או אל מטען הטעינה,
4. אל תתקן את הרמקול בכוחות עצמך, פנה לעזרה מקצועית,
5. אל תפיל אותו,
6. אל תיחשף לזרם מים רציף כגון מים מתמשך, כגון גלים בים,
7. אל תוציא את מינו T מהמים בזמן הטעינה, דבר שעלול לגרום לנזק בלתי ניתן לתיקון לרמקול או לספק הכוח,

מפרט מוצר
חומר המארז: ABS/סגסוגת אבץ
משקל נטו: 125 גרם
מידות: 5.3 x 9.7 x 3.4 ס"מ
הספק הרמקול: 5W
Bluetooth® גרסה: 4.2
Bluetooth® טווח: 10m
תדר: 2402 MHz-2480 MHz
מקס. הספק יציאה: + 4dBm
ספק כוח: DC 5V-1A
מקסימום חיי סוללה: עד 5 שעות
קיבולת סוללה: 800 mAh
זמן טעינה: 2-3 שעות
USB: סוג-C
עמיד מפני מים: IPX4 מגן מפני הרטבה - מגן מפני הרטבה יומיומי ושפיכות
אחריות בינלאומית: 1 שנה

ПОЛСКИ

Wodoodporny głośnik Bluetooth® z wbudowanym karabińczykiem
Wbudowany karabińczyk pozwala łatwo przymocować głośnik do plecaka, szlufki na pasek lub innego wiszącego elementu.
Mino T jest brzyzgoszczelny z ochroną IPX4. Nie bój się słuchać muzyki przy niesprzyjającej pogodzie lub podczas ultra-aktywnych sesji sportowych.
Jeśli chcesz słuchać muzyki podczas ładowania i cieszyć się wyjątkowym dźwiękiem, umieść głośnik na stacji dokującej ustawionej na płaskiej powierzchni.

CHARAKTERYSTYKA PRODUKTU
1. Głośnik
2. Zaczep karabińczyka
3. Przycisk
4. Stacja dokująca
5. Wskaźnik LED
6. Mikrofon
7. Gniazdo ładowania typu C

CECHY
• Głośnik Bluetooth® 5 W
• Wbudowany karabińczyk
• Parowanie przez TWS
• Wbudowany akumulator
• Zestaw głośnomówiący
• Zdalne sterowanie selfie

INSTRUKCJA ŁADOWANIA
Ładowanie bez stacji dokującej
1. Podłącz kołowdwę przewodu USB do komputera lub zasilacza 5 V DC, 1 A,
2. Podłącz kołowdwę USB typu C do gniazda ładowania Mino T,

Ładowanie na stacji dokującej
Aby utrzymać Mino T w czystości i zapewnić bezpieczeństwo podczas ładowania lub słuchania muzyki, można skorzystać ze stacji dokującej,
1. Umieść Mino T na stacji dokującej,
2. Podłącz kołowdwę przewodu USB do komputera lub zasilacza 5 V DC, 1 A,
3. Podłącz kołowdwę USB typu C do gniazda ładowania Mino T przez spód stacji ładującej,

INSTRUKCJA PAROWANIA
1. Włącz urządzenie przyciskiem włączania
2. Włącz wyszukiwanie Bluetooth na urządzeniu mobilnym
3. Wybierz LEXON MINO T z listy
4. Słuchaj muzyki

Informacje o LED

Migająca niebieska	Gotowość do parowania
Ciągła niebieska	Połączono

Parowanie z innym urządzeniem mobilnym
Naciśnij przycisk dwukrotnie, aby zapomnieć sparowane urządzenie i rozpocznij procedurę parowania od nowa,

Prawdziwe stereo bezprzewodowe (technologia TWS)
Wbudowana technologia TWS pozwala sparować dwa głośniki Mino T i cieszyć się dźwiękiem stereo, aby połączyć wrażenia słuchowe:
1. Włącz 2 MINO T naciskając przycisk przez kilka sekund i upewnij się, że żadne z nich nie jest połączone z urządzeniem przez Bluetooth®,
2. Wybierz Bluetooth® na swoim telefonie i wybierz "LEXON MINO T",
3. Dotknij przycisku 2 razy na jednym z 2 głośników, Rozpocznie się automatyczne wyszukiwanie drugiego MINO T i nawiązanie połączenia, Z połączeniem nawiązywanego połączenia usłyszysz dźwięk,
4. Przejdź do ustawień Bluetooth® swojego smartfona i włącz komunikację Bluetooth®,
5. Przewiń do listy urządzeń lub nowych urządzeń i poszukaj swojego nowego głośnika Bluetooth® - "LEXON MINO T",
6. Gdy pojawi się pojawi, dotknij go, aby nawiązać połączenie, Głośnik wyemituje dźwięk potwierdzenia, gdy zostanie sparowany ze smartfonem,

Zestaw głośnomówiący Bluetooth®
Aby odebrać lub zakończyć rozmowę przez zestaw głośnomówiący, naciśnij przycisk na głośniku,

Zdalne sterowanie selfie
Aby zrobić zdjęcie bezpośrednio w smartfonie i ustaw go na stabilnej powierzchni, Jeśli głośnik jest nie dalej niż 10 metrów, wciśnij przycisk, aby zrobić zdjęcie,

Używanie na zewnątrz
Dzięki swojej wytrzymałej konstrukcji Mino T nadaje się do użytku we wnętrzu i na zewnątrz, a także sporadycznym i krótkiego wystawienia na działanie wody, deszczu lub śniegu,

UWAGI DOTYCZĄCE BEZPIECZEŃSTWA
Przeczytaj ponizsze zalecenia przed użyciem urządzenia:
1. Chroń głośnik przed ciepłem pochodzącym przez źródła ciepła, takie jak kaloryfery, grzejniki, kanały wentylacyjne, światło słoneczne,
2. Unikaj kontaktu z cieczami innymi niż woda: trzymaj z dala od substancji żrących,
3. Nie wkładaj produktu ani nie wkładaj żadnych przewodzących przedmiotów do głośnika lub gniazda ładowania,
4. Nie naprawiaj głośnika samodzielnie; skorzystaj z profesjonalnego serwisu,
5. Unikaj wstrząsów,
6. Nie wystawiaj tego głośnika na działanie zalewu, np. strumieniem bieżącej wody lub falami morskimi,
7. Unikaj zalania Mino T podczas ładowania, ponieważ może to trwale uszkodzić głośnik lub źródło zasilania,

DANE TECHNICZNE PRODUKTU
Materiał obudowy: ABS / stop cynku
Ciężar: 125 g
Wymiary: 5,3 x 9,7 x 3,4 cm
Moc głośnika: 5 W
Wersja Bluetooth®: 4,2
Zasięg Bluetooth®: 10 m
Zakres częstotliwości: 2402 MHz – 2480 MHz
Maksymalna moc wyjściowa: + 4 dBm
Zasilanie: DC 5V-1A
Pojemność akumulatora: do 5 h
Pojemność akumulatora: 800 mAh
Czas ładowania: 2-3 h
Gniazdo: USB typu C
Wodoodporność: IPX4 brzyzgoszczelny - chroni przed codziennymi rozpryskami i zalaniem
Gwarancja międzynarodowa: 1 rok

TÜRK

Bluetooth® kablosuz sahip su geçirmez Bluetooth® hoparlörü
Dâhil karabina, karabiniyle yüzeye takmanı sağlamaktan, kemer halkasına veya başka bir asılı parçaya takmanıza yarar.
Mino T, IPX4 korumalı su sıçramasına dayanıklıdır. Kötü hava koşullarında veya ultra aktif spor seanslarında müzik dinlemekten korkmayın.
Şarj edilmiş olsa bile yüksek kaliteli dinlemek istediğinizde hoparlörü yerleştirme yuvasına koyup müziğinizi sağlamanıza sağlamanızın keyfini çıkarın.

ÜRÜNE GENEL BAKIŞ
1. Hoparlör
2. Karabina kancası
3. Tuş
4. Yerleştirme yuvası
5. LED göstergesi
6. Mikrofon
7. C Tipi şarj girişi

ÖZELLİKLER
• 5W Bluetooth® hoparlörü
• Dâhili karabina
• TWS ile eşleştirilebilir
• Şarj edilebilir
• Ahizesiz kullanım
• Özçekim uzaktan kumandası

ŞARJ TALİMATLARI
Yerleştirme yuvası olmadan şarj etme
1. USB kablosunun ucunu bir bilgisayara veya DC 5V-1A güç adaptörüne takın,
2. C Tipi USB fişini Mino T'nin şarj girişine takın,

Yerleştirme yuvası ile şarj etme
Şarj ederken veya müzik dinlerken Mino T cihazınızı temiz ve güvenli tutmak için onu rahatlıkla yerleştirme yuvasına koyabilirsiniz,
1. Mino T'yi yerleştirme yuvasına koyun,
2. USB kablosunun ucunu bir bilgisayara veya DC 5V-1A güç adaptörüne takın,
3. C Tipi USB fişini yerleştirme yuvasının altından Mino T şarj girişine takın,

EŞLEŞTİRME TALİMATLARI
1. Cihazınızı Açma/Kapama Düğmesi ile çalıştırın açın
2. Mobil cihazınızda Bluetooth aramaya etkinleştirin
3. Listeden LEXON MINO T'yı seçin
4. Müzik çal

Led Bilgileri

Yanar söner mavi	Eşleştirmeye hazır
Sabit mavi	Bağlanda

Başka bir mobil cihaz eşleştirme
Kayıtlı cihazı unutmak için düğmesine iki kez basın ve eşleştirme sürecini yeniden başlatmak için düğmeye iki kez basın,

Gerçek Kablosuz Stereo (TWS Teknolojisi)
Dâhil TWS teknolojisi, çağlayınç bir ses deneyimi yaşamanız için stereo sesin keyfini çıkarmanız için iki Mino T'yi birbirine eşleştirmenize olanak tanır,
1. Düğmeye birkaç saniye basarak 2 MINO T'yu açın ve hiçbirinin Bluetooth® üzerinden herhangi bir cihaza bağlı olmadığından emin olun,
2. Mino T'lerden birinin düğmesine iki kez basın, Otomatik olarak ikinci bir MINO T arayacak ve bağlanacaktır, Bağlandıkları bir ses duyacaksınız,
3. Akıllı telefonunuzun Bluetooth® ayarlarına gidin ve Bluetooth® modunu açın,
4. Diğer veya yeni Cihazlarla gidin ve yeni Bluetooth® cihazınızı "LEXON MINO T" için arayın,
5. Ortaya çıktığında bağlanmak için dokunun, Hoparlörünüz, akıllı telefonunuza eşleştirildiği anda bir onay sesi çıkarır,

Akıllı Bluetooth® İşlemleri
Bir telefon görüşmesini cevaplamak veya bitirmek için hoparlör düğmesine bir kez basın,

Özçekim uzaktan kumanda işlevi
Akıllı telefonunuzun dağıtılı kamerasını açın telefonunuzu sabit bir yüzeye yerleştirin,
Hoparlörünüzün en fazla 10 metre mesafeden olmasına dikkat ettiğinden ve resim çekmek için düğmeye basın,

Açık alanda kullanım
İyiler dayanıklı tasarımına sayesinde Mino T'yi ara sıra suya, yağmura veya kara maruz kalduğunda bile açık ve kapalı alanlarda kullanmakta elverişlidir,

GÜVENLİK ÖNLEMLERİ
Cihazı kullanmadan önce tüm talimatları okuyun:
1. Hoparlörü radyatörler, ısıtıcılar, hava kanalları, güneş ışığı gibi yıkıcı ısı kaynaklarından koruyun,
2. Diğer sıvılarla temas etmekten kaçının: aşındırıcı sıvılardan uzak tutun,
3. Ürün sarf ter şekilde vurmayın, hoparlöre veya şarj girişine herhangi bir iletken cisimler sokmayın,
4. Hoparlörü kendiniz onarmayın; mümkün olduğunca bayanlara,
5. Darbelerden kaçının,
6. Bu hoparlörü deniz dalgaları gibi devamlı bir su akıntısına maruz bırakmayın,
7. Mino T'yi şarj sırasında suya maruz bırakmayın, zira bu, hoparlörün veya güç kaynağına kalıcı olarak zarar verebilir,

ÜRÜN ÖZELLİKLERİ
Gövde malzemesi: ABS / Çinko Alaşımı
Net ağırlık: 125 g
Boyutlar: 5,3 x 9,7 x 3,4 sn.
Hoparlör gücü: 5W
Bluetooth® sürümü: 4,2
Bluetooth® menzili: 10 m.
Frekans aralığı: 2402 MHz-2480 MHz
Maksimum çıkış gücü: + 4 dBm
Güç Kaynağı: DC 5V-1A
Pil ömrü: 5 saate kadar
Pil gücü: 800 mAh
Şarj süresi: 2-3sa
Giriş: C Tipi USB